EQUIPOS DE TRABAJO Y EPIS
TRABAJOS EN ALTURA

LÍNEAS DE VIDA
Y PUNTOS DE ANCLAJE

Agranaltura

FORMACIÓN
Agranaltura

TRABAJOS SOBRE CUBIERTAS: RIESGOS Y CONSECUENCIAS

INVASSAT – JORNADA TÉCNICA - 16/05/2023

FORMACIÓN
Agranaltura

SISTEMA ANTICAÍDAS

Un sistema de protección individual "sistema anticaídas" está formado por:

1. Arnés anticaídas
2. Sistema anticaídas que une el anclaje del arnés a un punto de anclaje seguro
3. Anclaje estructural o dispositivo temporal o permanente, sólido, fiable y seguro que soporte un mínimo de 10 KN (1.000 Kg)

LA IMPORTANCIA DEL FACTOR DE CAÍDA

El impacto generado por una posible caída se conoce como «factor de caída»

La gravedad depende de:

F.C. = Altura de la caída/Longitud elemento amarre.

Factor 0

Factor 1

Factor 2

LA IMPORTANCIA DEL FACTOR DE CAÍDA

FORMACIÓN
Agranaltura

Es importante que el punto de anclaje tenga un factor lo más bajo posible, siendo el factor 0 el ideal.

Cuanto más alto es el factor de caída, mayor será la longitud de caída.

La fuerza del impacto depende de también del peso del usuario. A mayor peso, mayor impacto.

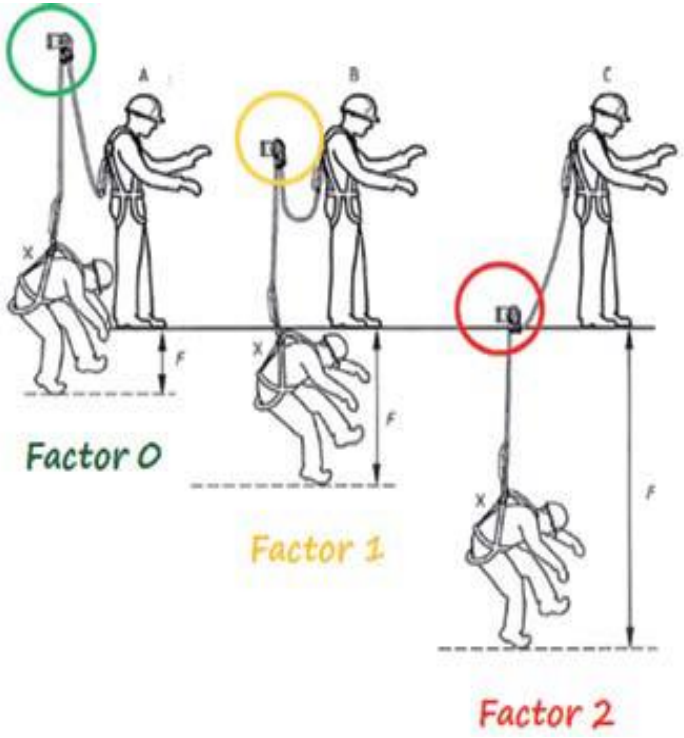

TIPOS DE ANCLAJES. NORMA UNE-EN 795

FORMACIÓN
Agranaltura

- **A.** ANCLAJES EXPANSIVOS Y/O QUIMICOS

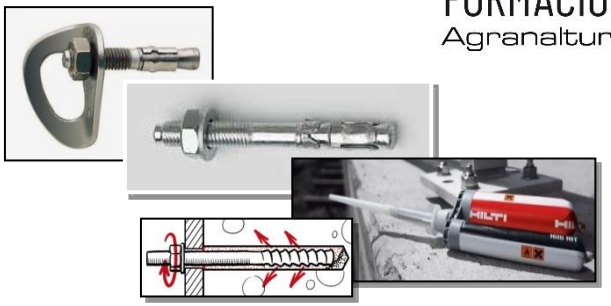

- **B.** DISPOSITIVOS DE ANCLAJE PROVISIONALES TRANSPORTABLES

- **C.** DISPOSITIVOS DE ANCLAJE EQUIPADOS CON LÍNEAS DE ANCLAJE FLEXIBLES HORIZONTALES

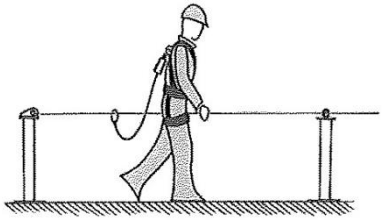

- **D.** DISPOSITIVOS DE ANCLAJE EQUIPADOS CON RIELES DE ANCLAJE RÍGIDO

- **E.** DISPOSITIVOS DE ANCLAJE DE PESO MUERTO

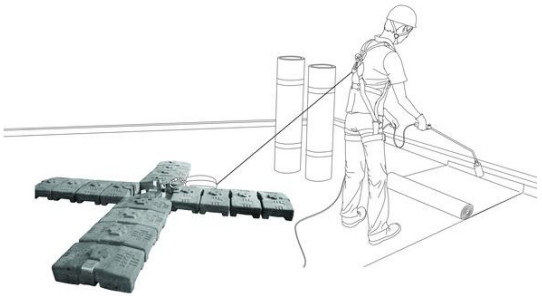

ANCLAJES CLASE A1 – EN 795

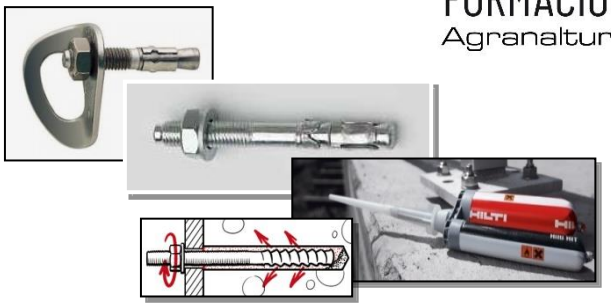

Anclajes estructurales destinados a ser fijados sobre superficies verticales, horizontales e inclinadas, como paredes, columnas, dinteles.

No se consideran un EPI

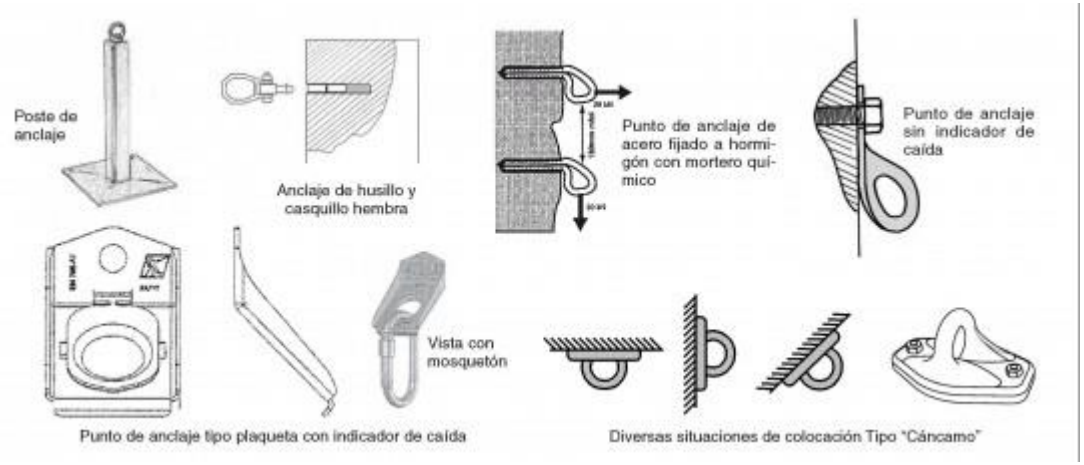

ANCLAJES CLASE B – EN 795

Anclajes provisionales transportables.

Son un EPI de Categoría III

Deben llevar marcado CE

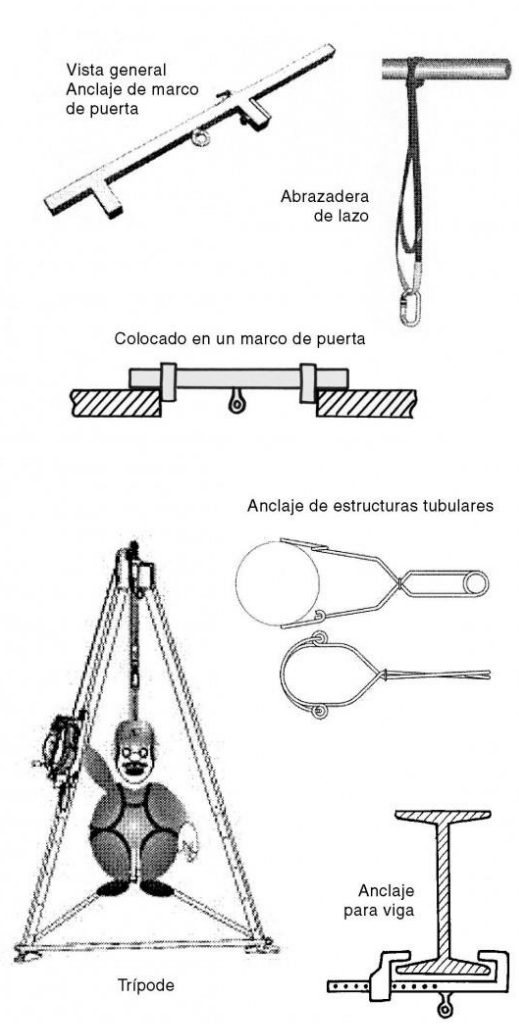

ANCLAJES CLASE C – EN 795

Líneas de anclaje flexibles horizontales

Pueden ser **fijas** ó **temporales**

No se consideran un EPI

ANCLAJES CLASE D – EN 795

Líneas de anclaje rígidas horizontales

Son instalaciones fijas

No se consideran un EPI

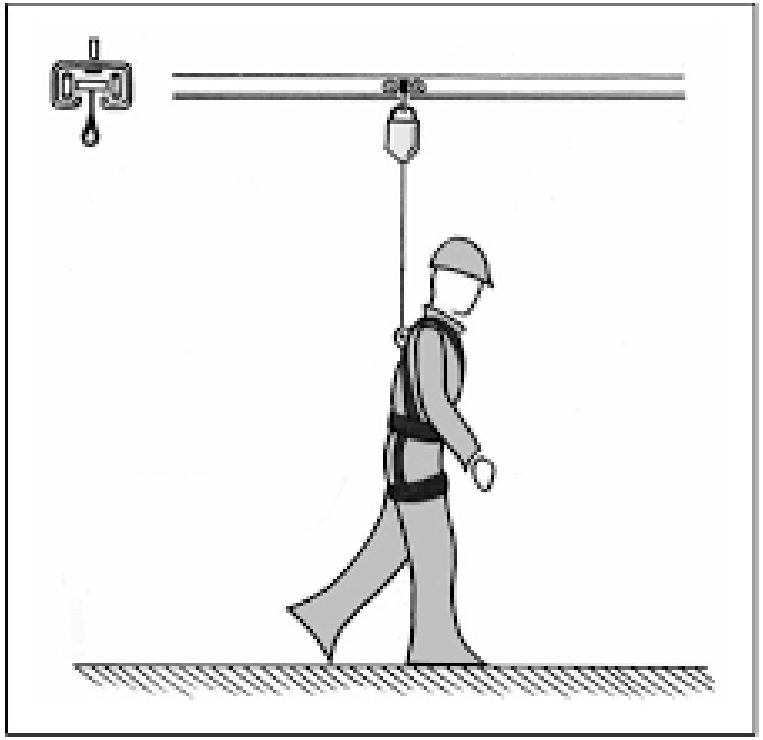

ANCLAJES CLASE E – EN 795

Anclajes de peso muerto para uso en superficies horizontales

Pueden ser instalaciones fijas o temporales

No pueden usarse en superficies que se desvíen de la horizontal más de 5º

Son un EPI de Categoría III

Deben llevar marcado CE

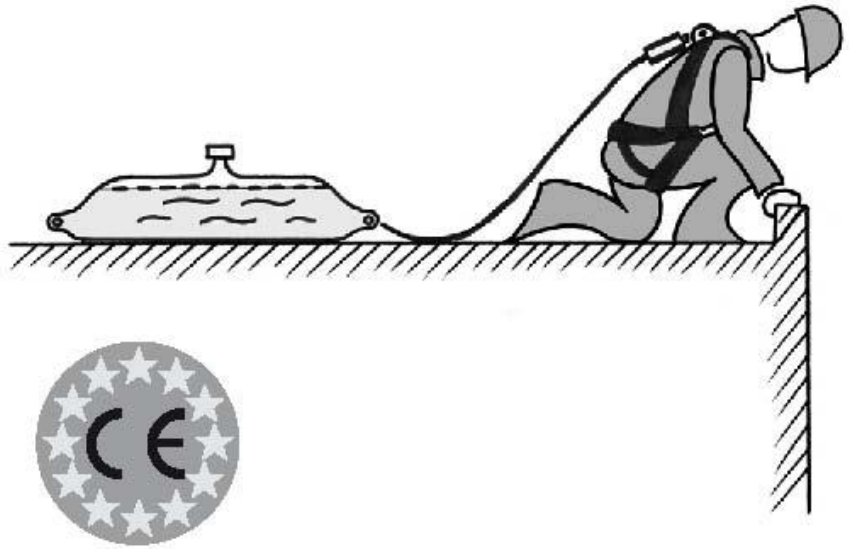

- **LINEAS DE VIDA**

- TEMPORALES

- FIJAS

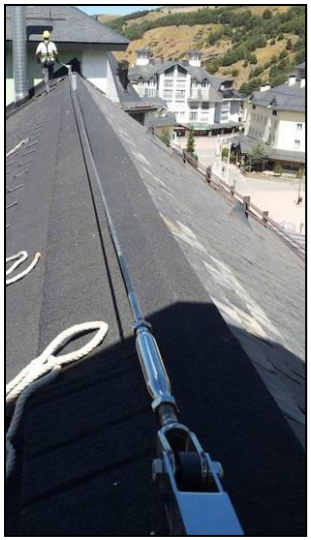

LÍNEAS DE VIDA - CERTIFICACIONES

FORMACIÓN
Agranaltura

Es muy importante instalar y utilizar sistemas que estén normalizados.

Esto nos permite tener la garantía de que los mismos soportarán el uso y los posibles esfuerzos producidos por una caída.

Además la instalación deberá estar Certificada en su conjunto, por el instalador o un Entidad independiente cualificada. No utilices NUNCA un anclaje Instalado de manera temporal o permanente que no te ofrezca garantías, solicita a tu superior o supervisor la aprobación para el uso de la instalación.

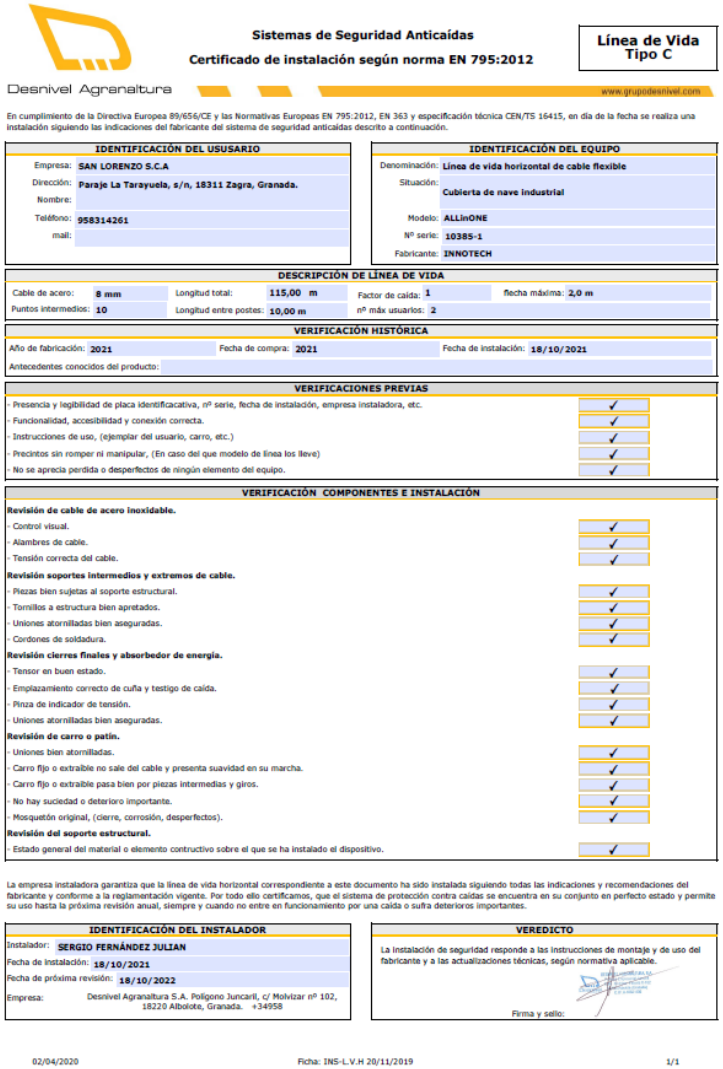

Desnivel Agranaltura

Sistemas de Seguridad Anticaídas

Certificado de instalación según norma EN 795:2012

Línea de Vida Tipo C

www.grupodesnivel.com

En cumplimiento de la Directiva Europea 89/656/CE y las Normativas Europeas EN 795:2012, EN 363 y especificación técnica CEN/TS 16415, en día de la fecha se realiza una instalación siguiendo las indicaciones del fabricante del sistema de seguridad anticaídas descrito a continuación.

IDENTIFICACIÓN DEL USUSARIO	
Empresa:	SAN LORENZO S.C.A
Dirección:	Paraje La Tarayuela, s/n, 18311 Zagra, Granada.
Nombre:	
Teléfono:	958314261
mail:	

IDENTIFICACIÓN DEL EQUIPO	
Denominación:	Línea de vida horizontal de cable flexible
Situación:	Cubierta de nave industrial
Modelo:	ALLinONE
Nº serie:	10385-1
Fabricante:	INNOTECH

DESCRIPCIÓN DE LÍNEA DE VIDA					
Cable de acero:	8 mm	Longitud total:	115,00 m	Factor de caída: 1	flecha máxima: 2,0 m
Puntos intermedios:	10	Longitud entre postes:	10,00 m	nº máx usuarios: 2	

VERIFICACIÓN HISTÓRICA		
Año de fabricación: 2021	Fecha de compra: 2021	Fecha de instalación: 18/10/2021
Antecedentes conocidos del producto:		

VERIFICACIONES PREVIAS	
- Presencia y legibilidad de placa identificacativa, nº serie, fecha de instalación, empresa instaladora, etc.	✓
- Funcionalidad, accesibilidad y conexión correcta.	✓
- Instrucciones de uso, (ejemplar del usuario, carro, etc.)	✓
- Precintos sin romper ni manipular, (En caso del que modelo de línea los lleve)	✓
- No se aprecia perdida o desperfectos de ningún elemento del equipo.	✓

VERIFICACIÓN COMPONENTES E INSTALACIÓN	
Revisión de cable de acero inoxidable.	
- Control visual.	✓
- Alambres de cable.	✓
- Tensión correcta del cable.	✓
Revisión soportes intermedios y extremos de cable.	
- Piezas bien sujetas al soporte estructural.	✓
- Tornillos a estructura bien apretados.	✓
- Uniones atornilladas bien aseguradas.	✓
- Cordones de soldadura.	✓
Revisión cierres finales y absorbedor de energía.	
- Tensor en buen estado.	✓
- Emplazamiento correcto de cuña y testigo de caída.	✓
- Pinza de indicador de tensión.	✓
- Uniones atornilladas bien aseguradas.	✓
Revisión de carro o patín.	
- Uniones bien atornilladas.	✓
- Carro fijo o extraíble no sale del cable y presenta suavidad en su marcha.	✓
- Carro fijo o extraíble pasa bien por piezas intermedias y giros.	✓
- No hay suciedad o deterioro importante.	✓
- Mosquetón original, (cierre, corrosión, desperfectos).	✓
Revisión del soporte estructural.	
- Estado general del material o elemento contructivo sobre el que se ha instalado el dispositivo.	✓

La empresa instaladora garantiza que la línea de vida horizontal correspondiente a este documento ha sido instalada siguiendo todas las indicaciones y recomendaciones del fabricante y conforme a la reglamentación vigente. Por todo ello certificamos, que el sistema de protección contra caídas se encuentra en su conjunto en perfecto estado y permite su uso hasta la próxima revisión anual, siempre y cuando no entre en funcionamiento por una caída o sufra deterioros importantes.

IDENTIFICACIÓN DEL INSTALADOR	
Instalador:	SERGIO FERNÁNDEZ JULIAN
Fecha de instalación:	18/10/2021
Fecha de próxima revisión:	18/10/2022
Empresa:	Desnivel Agranaltura S.A. Polígono Juncaril, c/ Molvizar nº 102, 18220 Albolote, Granada. +34958

VEREDICTO

La instalación de seguridad responde a las instrucciones de montaje y de uso del fabricante y a las actualizaciones técnicas, según normativa aplicable.

Firma y sello:

02/04/2020 Ficha: INS-L.V.H 20/11/2019 1/1

LÍNEAS DE VIDA - CERTIFICACIONES

No utilices NUNCA un anclaje instalado de manera temporal o permanente que no te ofrezca garantías, solicita a tu superior o supervisor la aprobación para el uso de la instalación

Y comprueba los datos de su chapa identificativa

INNOTECH® ALLinONE

SISTEMA LINEA DE VIDA HORIZONTAL
EN 795:1996 Cl.C CE 0158

ANTES DE LA UTILIZACIÓN
LEER LAS INSTRUCCIONES DE USO

PLACA DE CARACTERÍSTICAS	
NÚMERO MÁX. DE USUARIOS	4
AMORTIGUADOR DE CAÍDAS	SI
FLECHA MÁX. DEL CABLE	2 m

ESPACIO LIBRE MÍN. DEBAJO DEL LUGAR DE LA CAÍDA SE CALCULA DE: INFORMACIÓN DEL FABRICANTE DEL EQUIPO DE PROTECCIÓN INDIVIDUAL UTILIZADO + FLECHA DEL CABLE + TALLA + 1m

FECHA DE INSTALACIÓN	2013 ■ 2014 ■ 2015 X

FECHA DE LA PRÓXIMA COMPROBACIÓN ANUAL	INSTALADO POR
19/09/2016	HISPANO- ALPINA DE OBRAS A DESNIVEL, S.A. (AGRANALTURA)

DENOMINACIÓN: 7717.1

Nº DE INSTALACIÓN POR CABLE:

AIO TYP-20-ES-F

LÍNEAS DE VIDA - INSPECCIONES

FORMACIÓN
Agranaltura

- **LÍNEAS DE VIDA**

INSTALADORES HOMOLOGADOS

FORMACIÓN
Agranaltura

CERTIFICADO DE EMPRESA INSTALADORA AUTORIZADA

IGENA, S.A. certifica que la entidad

AGRANALTURA SLU

Con NIF B18782680, está acreditada como empresa INSTALADORA AUTORIZADA para el montaje y revisión de líneas de seguridad personal anticaídas y anclajes de nuestra gama IGENA SEGURIDAD.

Válido hasta el 31 de diciembre 2023

IGENA, S.A.
Dpto. Seguridad Laboral
Paul Van Erps
igena s.a.
Rafael Riera Prats, 61
Tel. 93 753 17 11 - Fax 93 753 31 50
08339 VILASSAR DE MALT - BARCELONA

igena s.a.

INSPECTORES AUTORIZADOS

FORMACIÓN
Agranaltura

PETZL technical institute

PETZL ESPAÑA S.L.

El Petzl Technical Institute certifica por la presente que:

MIGUEL FERNANDO MURILLO AMAT

ha sido evaluado de acuerdo con los requisitos estipulados por Petzl al respecto y ha demostrado durante la evaluación su capacidad para utilizar adecuadamente el siguiente módulo de Petzl Solutions:

Revisión periódica de los EPI contra caídas de altura (actualización)

Fecha: 27 / 02 / 2023
Fecha de caducidad: 27 / 02 / 2026
Número de usuario: ES101 000137
Número de certificado: VAX028 ES2 23058 ES101 000137

Persona formada
Miguel Fernando Murillo Amat
Firma

Petzl Technical Institute
Alberto Lozano
Firma

La competencia de la persona formada en el marco del certificado de Petzl será válida siempre que ésta pueda actualizar sus conocimientos respecto al contenido que se ha certificado. El no emplear o poner en práctica con regularidad las competencias adquiridas podrá ocasionar la pérdida de competencias de la persona formada y, por tanto, la invalidez del certificado en un plazo muy corto. Corresponde a la persona formada mantener tales competencias y, cuando corresponda, a su Empleador. Este certificado será devuelto al Petzl Technical Institute siempre que lo solicite. Al firmar este certificado, la persona formada acepta las Condiciones generales de utilización indicadas al dorso.

FORMACIÓN
Agranaltura

Agranaltura